1-Wire Analogausgang (0-10V)

Anschluss

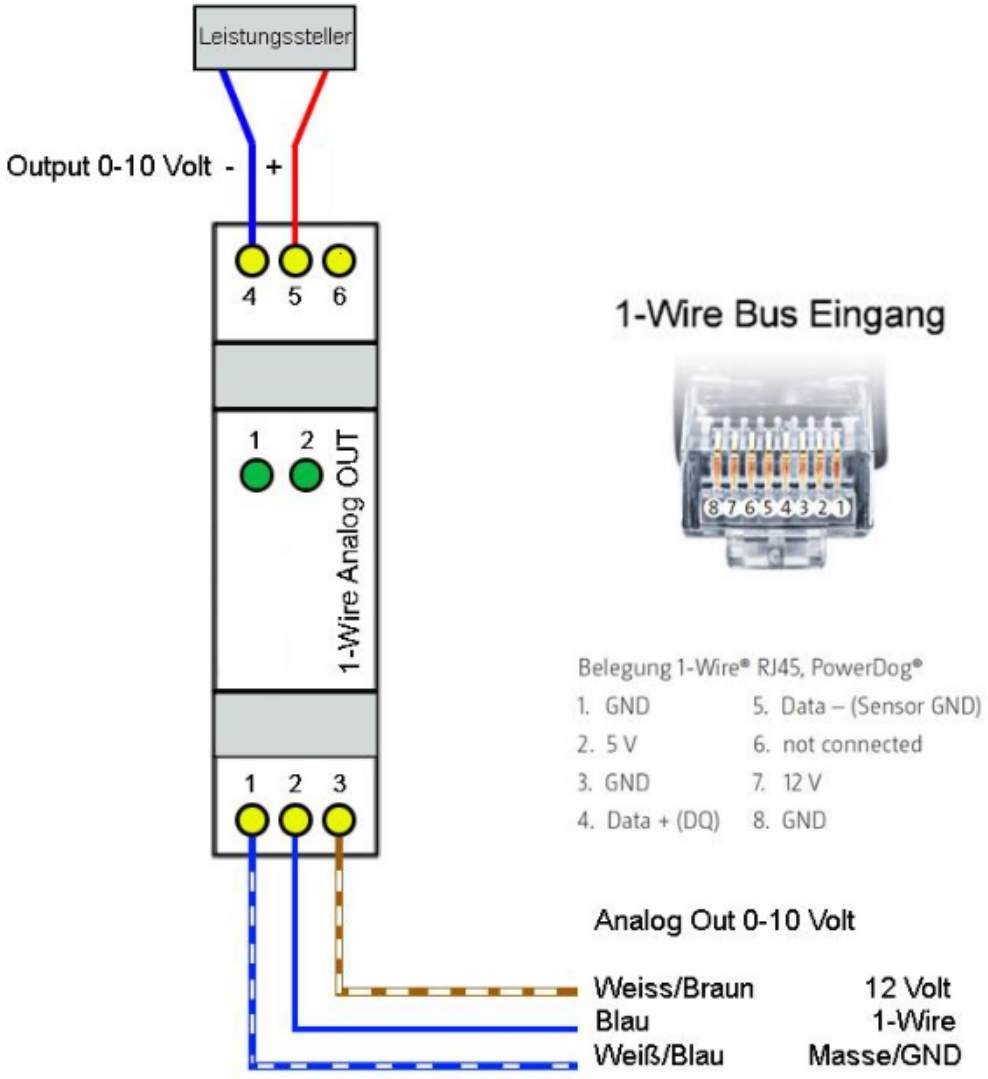

Klemme 1 entspricht Klemme 5 am RJ45

Klemme 2 entspricht Klemme 4 am RJ45

Klemme 3 entspricht Klemme 7 am RJ45

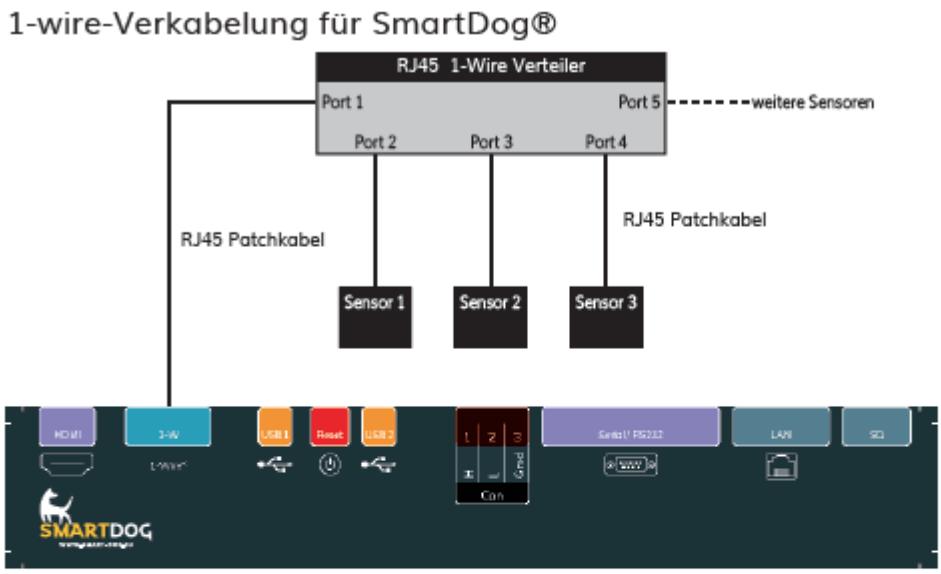

Belegung 1-Wire® RJ45, SmartDog®

1. GND
2. 5 V
3. GND
4. Data + (DQ)
5. Data – (Sensor GND)
6. not connected
7. 12 V
8. GND



RJ45 am SmartDog	Farbe	Kabel 1-Wire Gerät	Klemme	Farbe
1: GND	-	-	-	-
2: 5V	orange	5V	PWR	orange

RJ45 am SmartDog	Farbe	Kabel 1-Wire Gerät	Klemme	Farbe
3: GND	-	-	-	-
4: Data+	blau	Data +	OW	blau
5: Data -	weiß/blau	GND	GND	weiß/blau
6: not connected	-	-	-	-
7: 12 Volt	-	-	-	-
8: GND	-	-	-	-