Analogeingänge

Anzahl

Sie können bis zu zwei Sensoren mit 0-10 V bzw. 0/4-20mA Ausgang direkt an den SmartDog® anschließen.

Die Daten der Sensoren werden ebenfalls aufgezeichnet und stehen am Gerät und im Internet-Portal als Diagramme zur Verfügung

Ob der Eingang als 0-10V oder 0-20mA verwendet werden soll, wird im entsprechenden Menü eingestellt

Funktionen

› Einstrahlungssensor für Globalstrahlung in W/m2

› Modultemperatursensor

› Leistungssteller für stufenlosen Heizstab

› Allgemeines Analogsignal

Verwenden Sie nur Originalsensoren, da diese Skalierung im Smart-Dog® hinterlegt ist und andere Sensoren falsche Werte liefern

Anschluss

Beispiel

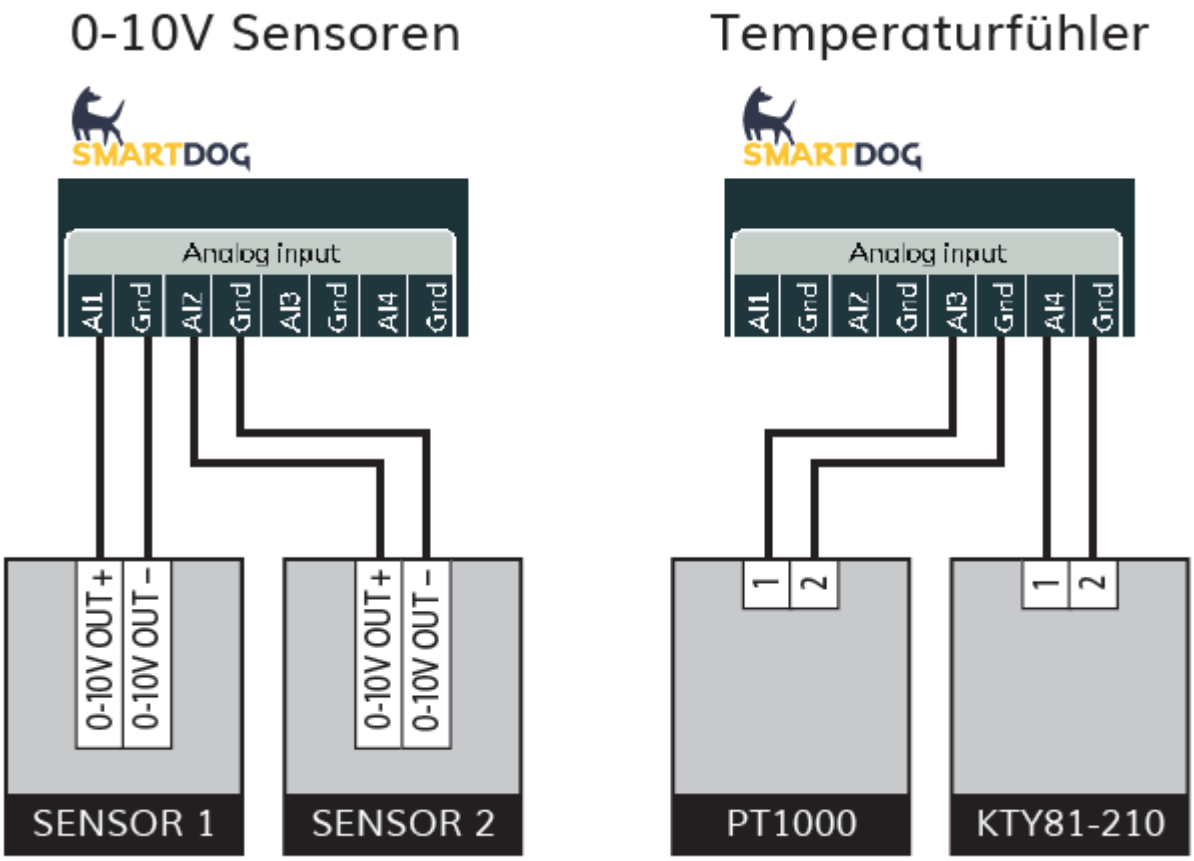

› AI 1+2 Anschlussmöglichkeit 0-10V/0-20mA Sensoren

› AI 3+4 Anschlussmöglichkeit von Pt1000 oder Kty81-210 Temperaturfühlern (Einstellung erfolgt am Display)

› Manche Sensoren erfordern eine Stromversorgung – dazu können die Klemmen 24 VDC und GND der Klemmleiste oder „24V“ OUT verwendet werden

Siehe Anleitungen Analog Sensoren