S0-Ausgang

- S0-Ausgang

S0-Ausgang



Funktion

- Hier können Sie sich die Werte eines Zählers in Impulsen ausgeben lasssen

> Diese Funktion ist PowerDog noch über den integrierten S0 BUS realisiert worden (Potentialfreier Kontakt)

> Im SmartDog wird das ganze als Potentialbehafteter Kontakt realisert

- Hier ist der D01 fest hinterlegt

> Für die Realisierung mit dem SmartDog wird also ein Optokoppler benötigt, der das Signal in ein potetntialfreises Signal umwandelt

Optokoppler :

z.B.: Optokopplermodul von WAGO Art.-Nr. 859-791

Anschlussschema SmartDog

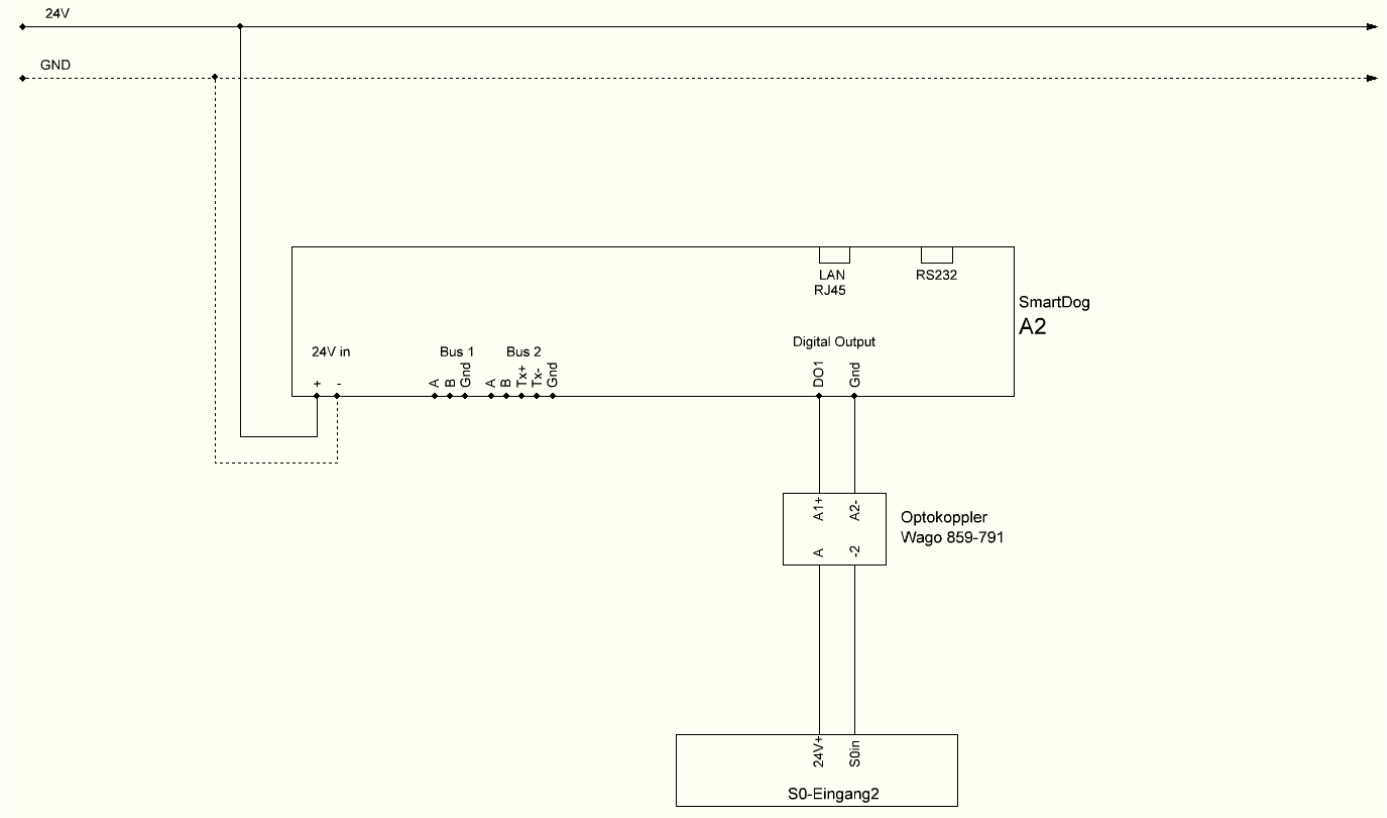

Baustein Anlegen

S0 Ausgang

S0 Verwenden: Ja/Nein

Zurück

OK



Sensor/Zähler

- Hier wählen Sie den Wert aus der über den Digitalausgang ausgegeben werden soll

Multiplikator

- Der Multiplikator bestimmt, wie viele Impulse am S0-Ausgang ausgegeben werden
- Damit die Impulse bei kleinen Anlagen nicht zu langsam und bei großen Anlagen nicht zu schnell erfolgen, muss dieser Wert entsprechend angepasst werden

- Empfehlung für verschiedene Anlagengrößen:

Anlagengröße	Multiplikator
30 kW	2000
60 kW	1000
100 kW	600

Anlagengröße	Multiplikator
150 kW	400
300 kW	200
600 kW	100
1200 kW	50
2400 kW	25
4800 kW	12.5