Überspannungsschutz RS485/422

- Überspannungsschutz RS485/422

Überspannungsschutz RS485/422

Funktion

Die eX-9510 Serie Repeater für RS485 und RS422 bietet eine leistungsstarke Lösung zur Erweiterung und Verstärkung dezentraler Netzwerke. Die Repeater erhöhen die Übertragungsdistanz auf bis zu 3,6 km und unterstützen die automatische Baudratenerkennung sowie eine 3000 V Isolation für maximale Sicherheit und Zuverlässigkeit

Anschluss RS 422

- Sie können am Bus 2 einen Überspannungsschutz für den SmartDog montieren
- Optional ist eine externe Spannungsversorgung möglich (DC 10-30V)

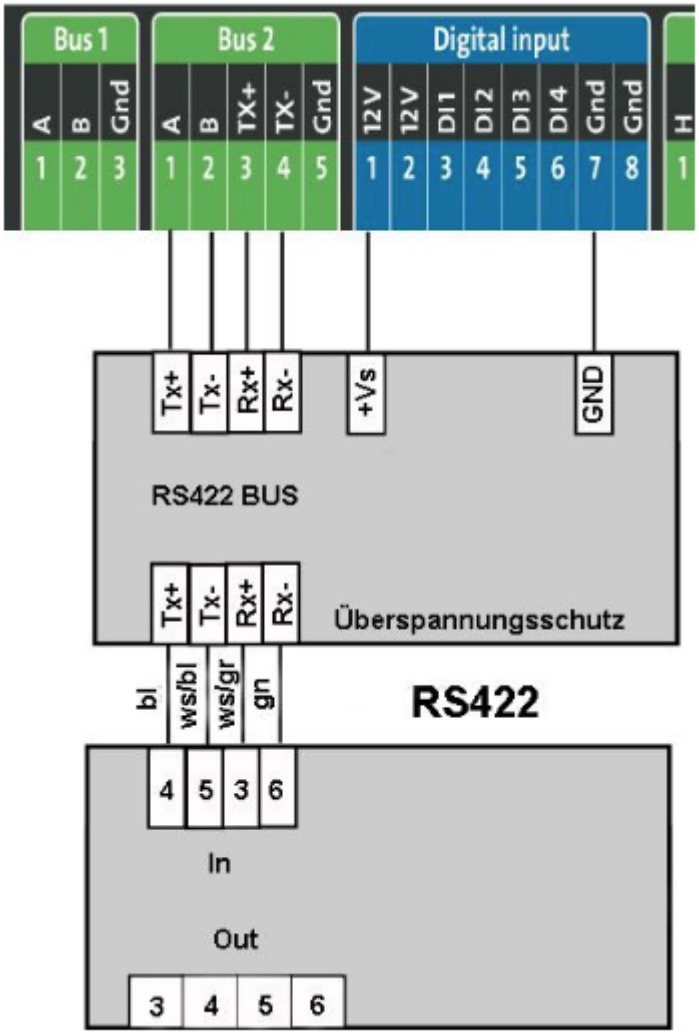

Anschluss RS 485

- Sie können an Bus 1, Bus 2 oder an Bus 1 + 2, je nachdem was Sie benötigen, einen Überspannungsschutz für den SmartDog montieren
- Optional ist eine externe Spannungsversorgung möglich (DC 10-30V)

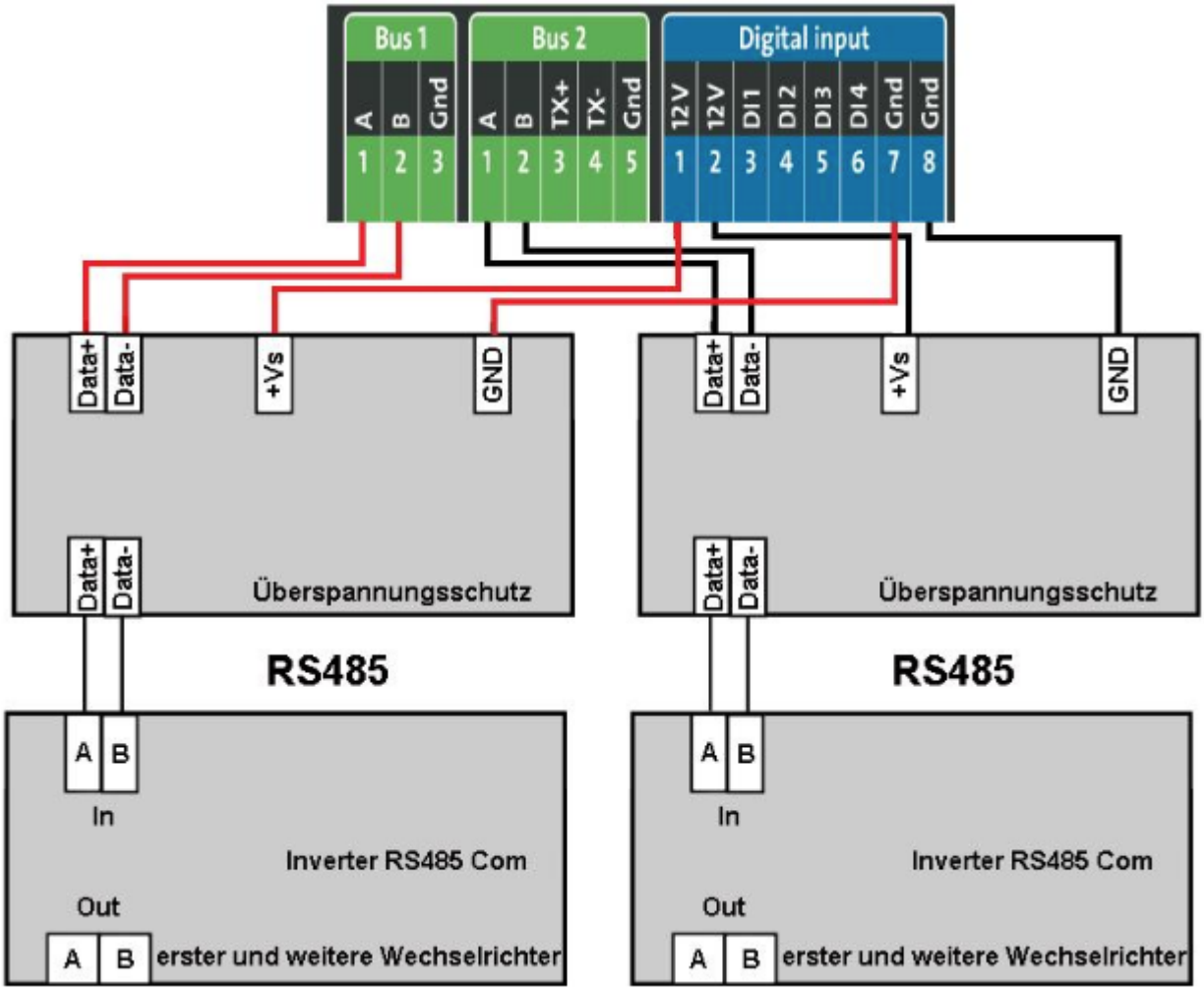
Bus 1
A
B
Gnd
1
2
3
Bus 2
A
B
TX+
TX-
Gnd
1
2
3
4
5
Digital input
12V
12V
DI1
DI2
DI3
DI4
Gnd
Gnd
1
2
3
4
5
6
7
8
Data+
Data-
+Vs
GND
Data+
Data-
Überspannungsschutz
RS485
A
B
In
Inverter RS485 Com
Out
A
B
erster und weitere Wechselrichter
Data+
Data-
+Vs
GND
Data+
Data-
Überspannungsschutz
RS485
A
B
In
Inverter RS485 Com
Out
A
B
erster und weitere Wechselrichter