| EATON

Unterstützte Typen

Aktuell werden folgende EATON Wechselrichter unterstützt:

- EATON – Seriell
    - genaue Typen folgen!

> Sie möchten einen anderen, hier nicht aufgeführten Typ verwenden? Wenden Sie sich bitte vorab an den Support, um die Kompatibilität und das weitere Vorgehen abzuklären.

Auswählbar unter Bus 1,2,10 „EATON"

Anschlussanleitung

Terminierung	Adressierung	Schnittstelle

Ja	Nein	RS422

Übersicht

- Die Schnittstelle ist nicht integriert; eine RS422-Schnittstellenkarte muss nachgerüstet werden.
- 4-polige Verkabelung – nur an der RS422-Schnittstelle.
- Eine Kommunikationsadresse muss nicht vergeben werden.
- Multistringtechnik.

Die Eaton-Wechselrichter sind je nach Modell mit 1 oder 3 MPP-Trackern ausgestattet. Jeder String-Eingang wird separat überwacht und optimal an die angeschlossenen Module angepasst. Der SmartDog erkennt automatisch während der Wechselrichtererkennung, wie viele Wechselrichter und Strings aktiv sind.

Arbeitsschritte

1. Wechselrichter und SmartDog stromlos schalten.
2. RS422-Schnittstelle im Wechselrichter einbauen.
3. Wechselrichter an SmartDog anschließen.
4. Wechselrichter untereinander verbinden.

RS422-Schnittstelle einbauen

Vorgehen:

- RS422-Schnittstelle gemäß Installationsanleitung zur Schnittstellenkarte an der Unterseite des Wechselrichters einführen und verschrauben.

Wechselrichter an SmartDog anschließen

Die Verkabelung erfolgt über:

- vorkonfektioniertes Datenkabel (Zubehör; nicht im Lieferumfang)
- selbstkonfektioniertes, geschirmtes, 4-adriges Datenkabel

> ℹ Hinweis: Wechselrichter nur über die RS422-Schnittstelle verbinden.

Vorgehen:

1. Wechselrichter gemäß Anleitung zum Wechselrichter öffnen.
2. Frei liegende Adern durch die Kabeldurchführung des Wechselrichters ziehen.
3. Bei selbstkonfektionierten Kabelverbindungen die Adern nach folgendem Schema anschließen:

SmartDog Bus 2 RS422	Klemmleiste Wechselrichter
TX+	R+
TX-	R-
A	T+
B	T-

4. Wenn kein weiterer Wechselrichter angeschlossen wird, den Wechselrichter gemäß Anleitung terminieren.
5. Wechselrichter schließen, wenn kein weiterer Wechselrichter angeschlossen werden soll.

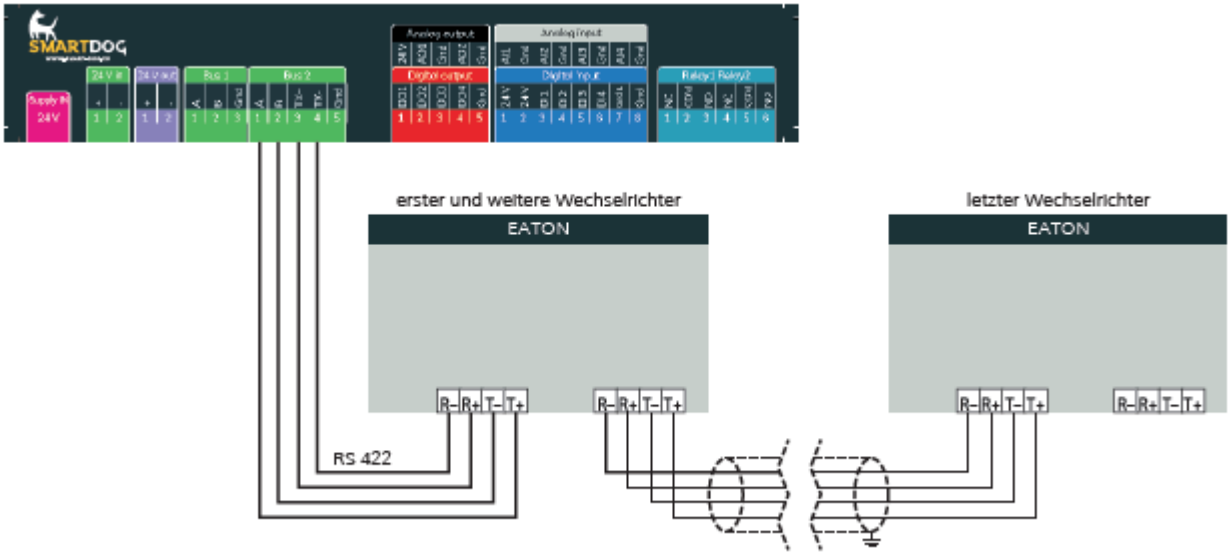

Wechselrichter untereinander verbinden

- Die Verkabelung erfolgt über 4-adriges, geschirmtes Datenkabel.
- Anschlussort: Klemmleiste innen im Wechselrichter (auf nachgerüsteter RS485-Schnittstelle).

Vorgehen:

1. Wechselrichter gemäß Anleitung zum Wechselrichter öffnen.
2. Klemmen R+, R-, T+ und T- des ersten Wechselrichters mit den entsprechenden Klemmen des zweiten Wechselrichters verbinden.
3. Weitere Wechselrichter auf die gleiche Weise untereinander verbinden.
4. Den letzten Wechselrichter gemäß Anleitung terminieren.
5. Wechselrichter schließen.

Einbindung

Wechselrichter einlesen per BUS RS485