M- Bus Zähler

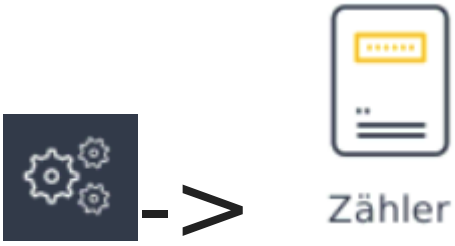

Menü Zähler

Sie landen zunächst auf dieser Seite. Hier können bis zu 4 ausgewählte Zähler gleich zu beginn angezeigt werden. Alle weiteren Zähler finden Sie wenn Sie auf "Alle Anzeigen" gehen

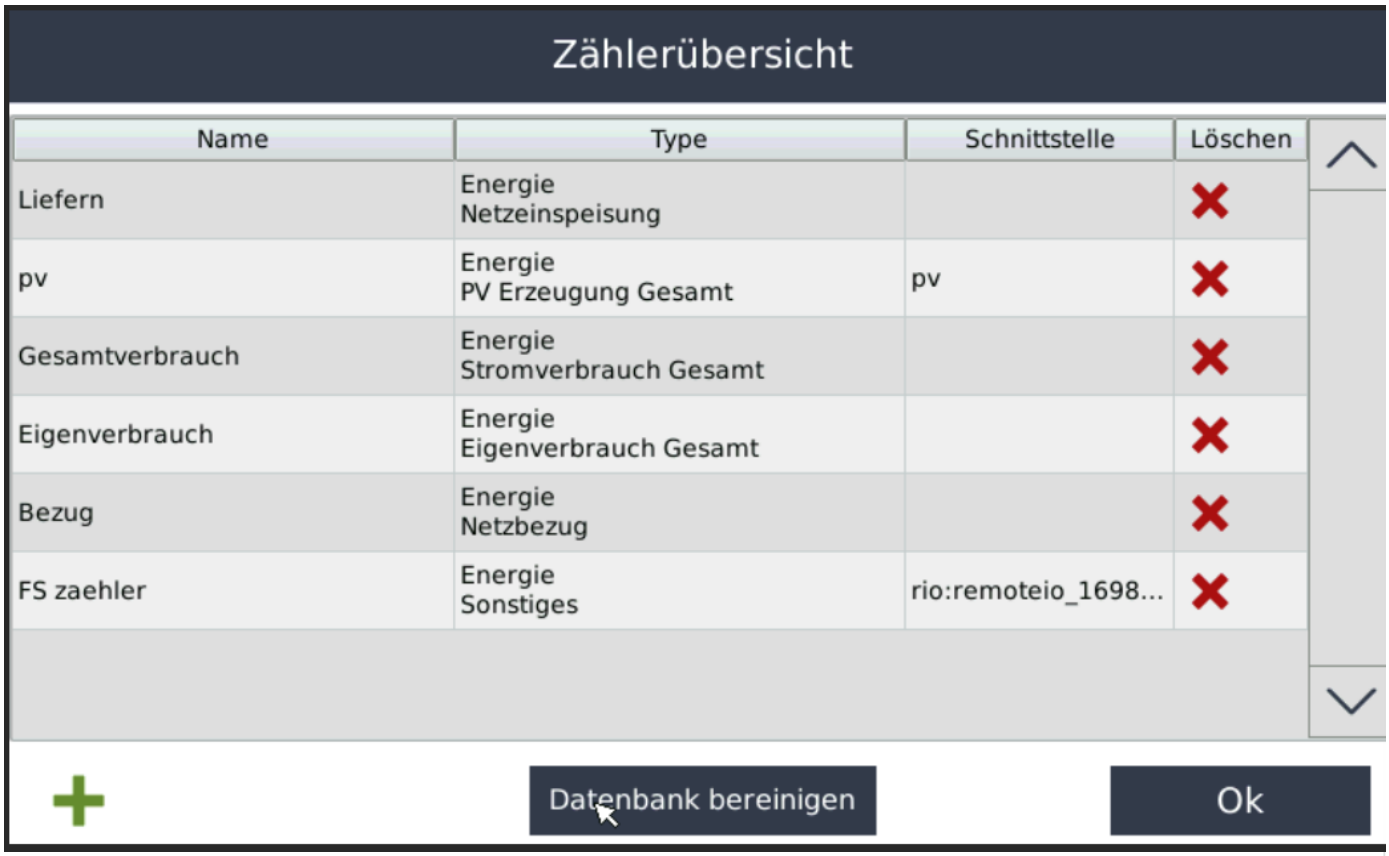

Nachdem Sie auf "Alle Anzeigen" geklickt haben landen Sie in der Vollständigen Zählerliste

Anlegen

Mit dem Grünen Plus können Sie einen neuen Zähler anlegen

.

Zählertyp
PV-Anlage als Zähler
Zähler als Wechselrichter
Arithmetischer Zähler
Zähler positiv/negativ
SmartMeter Netzwerk
Modbus TCP Zähler
Impulszähler (S0)
Onwire Zähler
IEC1107 SmartMeter

IEC1107 SmartMeter über RS485
RS485/Netzwerk Bus-Zähler
Funksteckdose
PowerAPI Zähler
M-Bus Zähler
WLAN Steckdose
Virtueller Zähler (aus Sensor)
Kummulierter Energiezähler
Energie AG IEC60870
System Werte
SmartNet Zähler

Wählen Sie ***M- Bus Zähler***

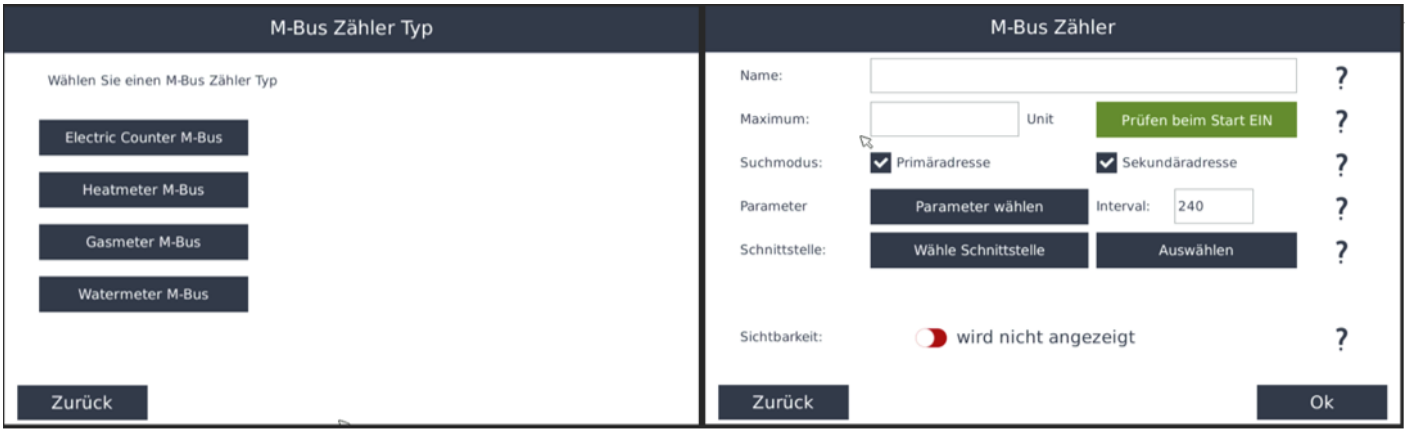

Mit M-Bus ausgestattete und zum SmartDog® kompatible Wärmemengenzähler, Stromzähler, Wasserzähler können hier eingelesen werden.

Diese müssen mit dem Zubehör :M-Bus 10 Wandler angeschlossen werden

Konfiguration

Berühren Sie die jeweiligen Felder (im Display), um das M-BUS Modul zu konfigurieren

1. Durch Drücken auf das „Zahnradsymbol“ gelangen Sie in die Gerätekonfiguration
2. Drücken Sie den Button „Zähler“
3. Legen Sie mit dem grünen Plus einen neuen „M-BUS“ an
4. Wählen Sie z.B.: „Heatmeter M-BUS“
5. Bei „Name“ geben Sie z.B.:„WAERME“ ein
6. Wählen Sie bei Maximum z.B.: „10000“
7. Bei „Parameter“ gehen Sie auf „Parameter wählen“. Wählen Sie das Feld „Gesamtenergie Wärme“
8. Bei „Schnittstelle“ gehen Sie auf „Wähle Schnittstelle“

9. Wählen Sie z.B.: „69591702/dev/ttySAC1“
10. Aktivieren Sie, ob der Zähler am Display sichtbar sein soll oder nicht (max. 4 sichtbar)
11. Drücken Sie „OK“, bis Sie in der Gerätekonfiguration sind, danach gehen Sie auf das Symbol „Speichern“, um die Konfiguration abzuschließen 12.Unter „Sensoren“ stehen Ihnen unter Sensortypen „M-BUS“ z.B.: Vorlauftemperatur, Rücklauftemperatur, Temperaturdifferenz und Durchfluss usw. zur Verfügung

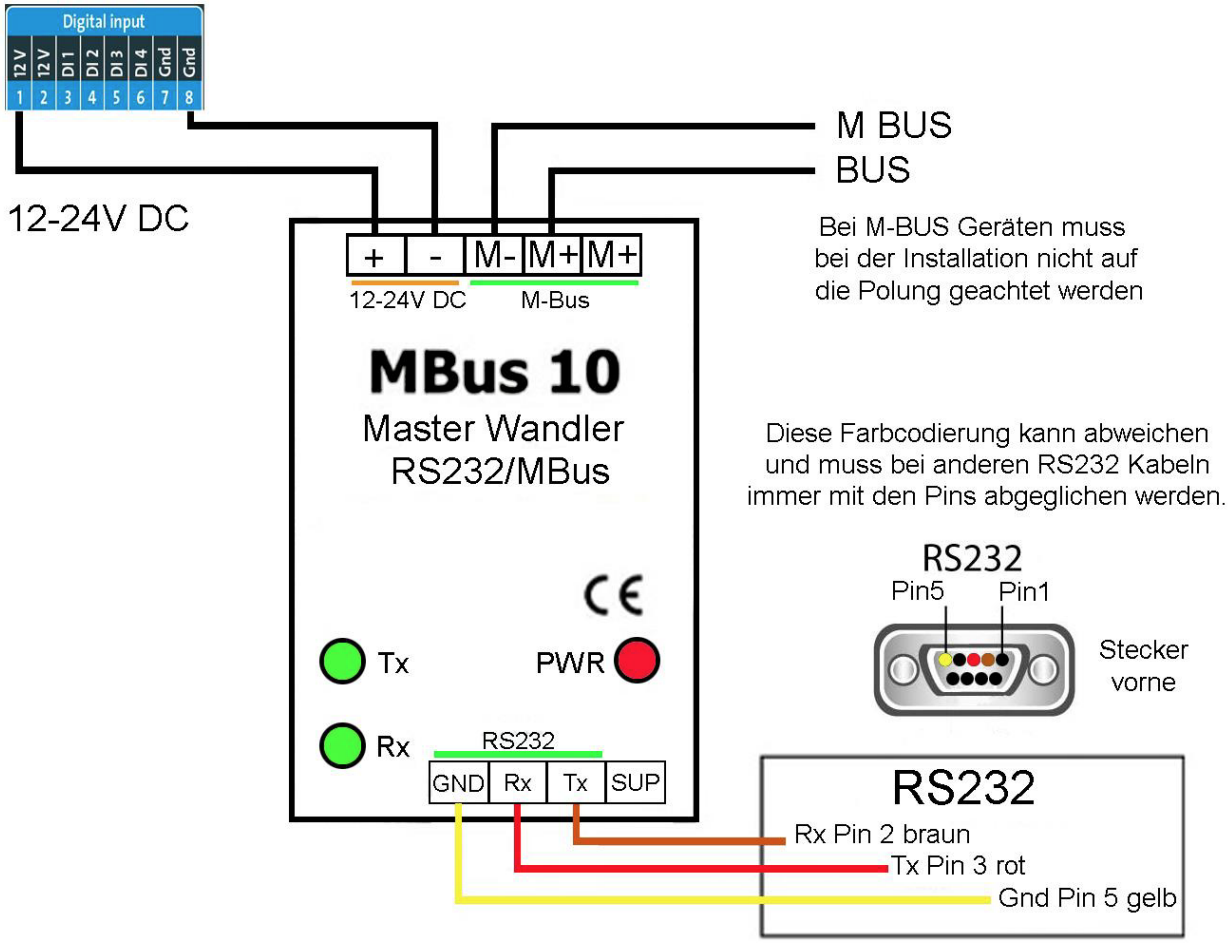

Revision #12
Created 21 December 2023 14:57:22 by Philipp Kreutzer
Updated 1 October 2025 13:44:34 by Manuel Pichlmeier