Klappwandler

Anschluss Klappwandler

ACHTUNG

Die Installation darf ausschließlich durch einen qualifizierten Fachmann im zuständigen Elektrofachbetrieb erfolgen. Die Installation erfordert zur Sicherheit eine Kurzschluss-Sicherung (Beratung durch Ihren Elektronik- Fachmann). Die Installation darf nur in feuerschutzresistenter Umgebung erfolgen (keine Installation in brandgefährdeter Umgebung). Alle Abdeckungen müssen bei Betrieb geschlossen sein.

Wandlernennleistung: 2,5 VA

Maximale Kabellänge: 5 m bei einem Kabelquerschnitt von 2,5 mm²

> Der Klappstromwandler muss mit der Pfeilrichtung zum Verbraucher angeschlossen werden



Klemmblock für Stromwandler	Klappstromwandler
S1	schwarz
S2	grau

Die Wandler sind am Zähler folgendermaße anzuklemmen :

Klemme	Außenleiter	Farbe
13	L1	schwarz
14	L1	rot oder grau
15	L2	schwarz
16	L2	rot oder grau
17	L3	schwarz

Klemme	Außenleiter	Farbe
18	L3	rot oder grau

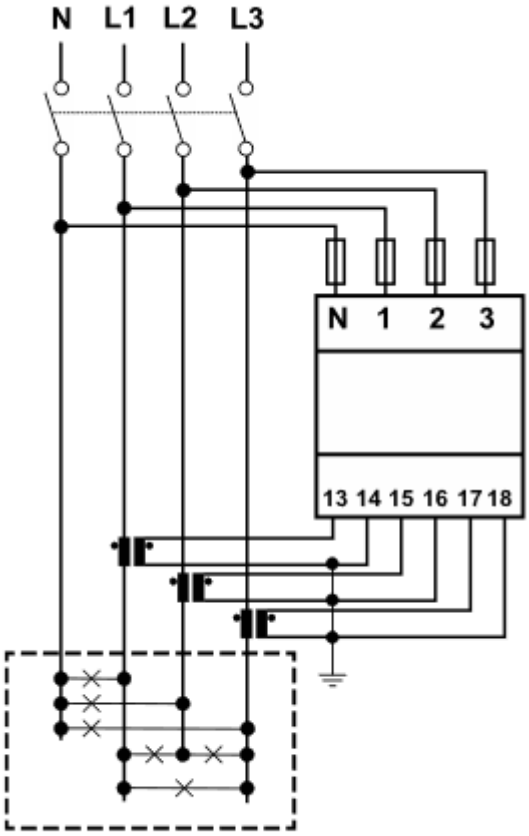

Abb. 3 *Dreiphasig mit Nullleiter (4-drahtig). MID*

Stromwandler im Sortiment

Artikelnummer	Produkt
390515:	Stromwandler aufklappbar 50A/5A T24
390516:	Stromwandler aufklappbar 100A/5A T24
390517:	Stromwandler aufklappbar 150A/5A T36

Artikelnummer	Produkt
390518:	Stromwandler aufklappbar 200A/5A T36
390519:	Stromwandler aufklappbar 350A/5A T36
390541:	Stromwandler aufklappbar 400A/5A T36
390539:	Stromwandler aufklappbar 500A/5A T36
390540:	Stromwandler aufklappbar 600A/5A T36
390526:	Stromwandler nicht aufklappbar 500/5A

Stromwandler



Technische Daten

Aufklappbarer Stromwandler

Primärstrom: 50A/100A/150A/200A/350A
Sekundärstrom: 1A / 5A

Dieser aufgeteilter Kernstromwandler ist für die schnelle und einfache Installation ausgelegt. Er ist klein, preiswert, ideal für den Einbau in die Stromleitung durch einrasten um den Leiter. Diese Methode ist eine sichere, einfache und tragbare Strommessung. Dieser Stromwandler ist für eine geeichte Messung nicht geeignet.

Maximum:	kontinuierlicher Primärstrom 50A bis 350A(AC) je nach Messgröße
Ausgang:	1A oder 5A bei Nennstrom (50A/1A ab 100A/5A……350A/5A)
Genauigkeit:	+/- 1% 2VA
Montageort:	Innenbereich
Isolation Spannung:	5000VAC (isolierter Leiter)
Phasenwinkel :	weniger als 2 Grad bei 50% des Nennstroms
Frequenzbereich:	50 Hz bis 400 Hz
Betriebstemperatur:	-15°C bis 60°C
Anschlusskabel:	1Meter

CE anerkannt und RoHS-konform

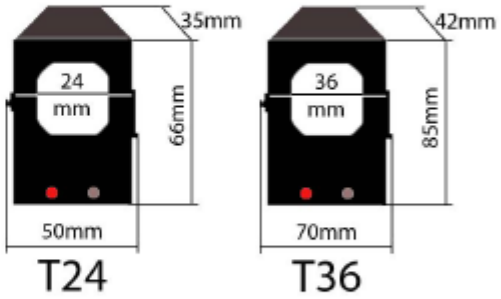

Model	Innendurchmesser	Nennstrom	Genauigkeit
24	24mm	50,100,150,200	1.0
36	36mm	350	1.0